Модели T5500 и T6500
Промышленные манометры

Особенности

- Усиленный корпус из нержавеющей стали
- Соединение корпуса и штуцера - сварка
- Исполнение IP65
- Возможно взрывозащищенное исполнение
- Перегрузка по давлению 130 %
- Опция ***PLUS*** - демпфирующий эффект без заполнения
- Материал измерительного механизма - нержавеющая сталь
- Функции выключателя давления

Техническая информация	T5500		T6500	
Размер корпуса [мм]	100	160	100	160
Измерительный механизм	Трубка Бурдона			
Диапазоны [бар]	0,6 1 1,6 2,5 4 6 10 16 25 40 60 100 160 250 400 600 1000 1600 2500 -1/0 -1/0,6 -1/1,5 -1/3 -1/5 -1/9			
Превышение давления	Кратковременно 130 % (полной шкалы)			
Тип измеряемого давления	Избыточное, разрежение, разрежение → избыточное			
Штуцер	G ¼ B , G ½ B , G 3/8 B (EN 837), M20x1,5, R ½ (DIN 2999), ½ " (JIS, BSP), 3/8" (JIS, BSP), ¼ NPT , ½ NPT (ANSI/ASME B1.20.1,) 9/16-18 UNF-2B (для высокого давления) Возможны варианты исполнения по желанию заказчика			
Ориентация штуцера	Снизу, Сзади		Только Снизу	
Материалы Штуцер Изм. Механизм Корпус Стекло Циферблат Указатель Механизм	 Нержавеющая сталь 316L (1.4404), опционально Монель-Металл Нержавеющая сталь 316L (1.4404), опционально Монель-Металл Нержавеющая сталь 304 (1.4301), опционально 316L (1.4404) Инструментальное стекло, ламинированное стекло, акриловое стекло Алюминий, черная шкала на белом фоне Алюминий, цвет черный Нержавеющая сталь 304/303 (1.4301/1.4305)			
Класс точности	Класс 1 (1 % F.S.), опционально Класс 2A (0,5 % F.S.)			
Рабочая температура Температура среды Температура хранения Темп. Эффект	- 25 ... 60 °C макс. 200 °C (без заполнения), макс. 100 °C (с заполнением) - 40 ... 60 °C макс. 0,3% / 10 K			
Исполнение (EN 60 529)	*IP66 (IP65 для T6500 Без заполнения)*			
Взрывозащищенное исполнение (RL 94/9EC)	Опционально, Маркировка CE Ex **II 2 GD c** T4, T5, T6			
Жидкости для заполнения	Глицерин, силикон, халокарбон, остальные по заказу			
Варианты монтажа	Стандартный (стержневой), фланцевый			
Вес (сух./заполн.) [кг]	0,8/1,0	1,2/2,0	0,8/1,0	1,2/2,0
Аксессуары, опции	Разделительные мембраны, запорная арматура, опция преобразователя давления (электрический выходной сигнал), опция выключателя давления (электроконтакты)			

ASHCROFT INC.

Габаритные размеры [мм]

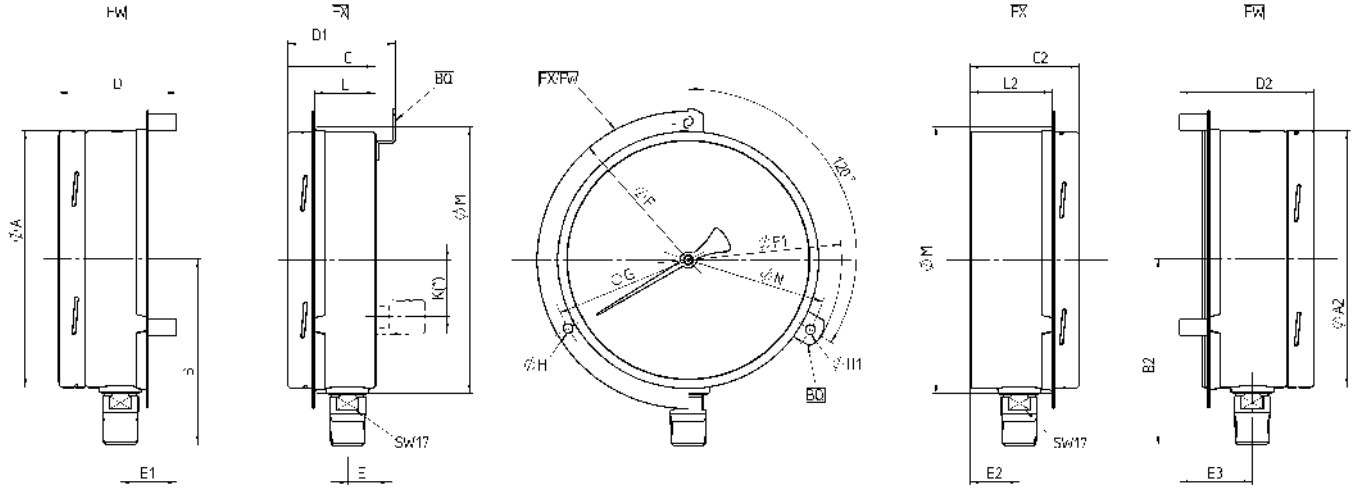

T5500

ø	A	B	L	D	D1	E	E1	F	F1	G	H	H'	K	K'	L	M	N
100	101	89	51	69	62	16,5	36,5	132	134	176	4,5	6	35	37	33	103	119
160	162	118	49	70	59	17	38	196	194	178	5	6	33	54	31	162	179

K* = Bereich / range / échelle > 1000 bar oder / or / ou Material System / system material / matière élément D, M, P

T6500

ø	A2	B2	C2	D2	E2	E3	F	F'	H	H1	L2	M	N
100	101	89	61	76	26	41	132	116	4,5	5	42	103	119
160	159	118	66	80	30	44	183	168	6	6	50	162	179

Rev. J

Информация для заказа

Размер	Тип	Материал Изм. Мех.	Исполнение	Штуцер	Ориентация штуцера	Диапазон	Ед. Изм	Заполнение/ мат. корпуса	Опции
(100) 100 мм **(160)** 160 мм	**T5500** **T6500**	**(S)** Нерж. Сталь 316L (1.4404) ≤ 1000 бар **(P)** Монель 400 ≤ 1000 бар **(M)** **Изм. Мех.** Монель 400 **Штуцер** Нерж. Сталь 316L (1.4404) ≤ 1000 бар **(D)** **Изм. Мех.** Ni (сплав) **Штуцер** Нерж. Сталь 316L (1.4404) > 1000 бар	**(D)** сухое, IP66. IP65 Для T6500 **(L)** IP66 (запол.)	**(04)** ½ NPT * **(02)** ¼ NPT * **(09)** 9/16-18 UNF-2B **(13)** G ¼ B * **(14)** G 3/8 B * **(15)** G ½ B * **(16)** M20x1,5 * **(KQ)** R ½ * **(KN)**½ (JIS, BSP) * **(KP)** 3/8 (JIS, BSP) * **(*)** до 1000 бар	**(L)** Снизу **(B)** Сзади * **(*)** не для T6500	-1/ 0 * -1/ 1,5 -1/ 3 -1/ 5 -1/ 9 0/ 0,6 ** 0/ 1 * 0/ 1,6 0/ 2,5 0/ 4 0/ 6 0/ 10 0/ 16 0/ 25 0/ 40 0/ 60 0/ 100 0/ 160 0/ 250 0/ 400 0/ 600 0/1000 0/1600 0/2500 **(*)** не для (LL) **(**)** не для (LL) (NS)	БАР по заказу	**(=)** Без заполн. **(GV)** Силикон **(GR)** Глицерин **(GV3)** Силикон **(GX)** Халокарбон * **(YW)** **Корпус** нерж. сталь 316L **( )** **электроконтакты См. тип K55** **(*)** не для (LL)	**(NH)** **(DA)** **(TU)** **(6B)** **(MP)** **(PD)** **(SG)** **(FX)** **(FW)** **(UF)** **(LJ)** **(AJ)** **(LL)** **(NS)** **(PR)** **(AT4)** **(AT5)** **(AT6)** См. лист опций

Пример записи заказа

Размер	Тип	Материал изм. мех.	Исполнение	Штуцер	Ориентация штуцера	Диапазон	Единицы измерения	Заполнение/ Материал корпуса	Опции
160	T5500	P	D	04	L	0/250	БАР	YW	SS

Ashcroft Instruments GmbH
Germany
Max-Planck-Str. 1, D-52499 Baesweiler
P.O. Box 11 20, D-52490 Baesweiler
Tel.: +49 (0) 2401 808-0, **Fax:** +49 (0) 2401 808-125

ООО «АЛЛ Импекс 2001»
Официальный представитель на территории РФ и СНГ
РФ, Москва, Электрозаводская, д. 24, стр. 3, оф. 207
Тел.: +7 495 921 3012, 646 2092

www.all-impex.ru
info@all-impex.ru