CENTAFLEX®
ТИПОВОЙ РЯД R

ВЫСОКОЭЛАСТИЧНЫЕ МУФТЫ ДЛЯ ТЯЖЕЛЫХ УСЛОВИЙ ЭКСПЛУАТАЦИИ

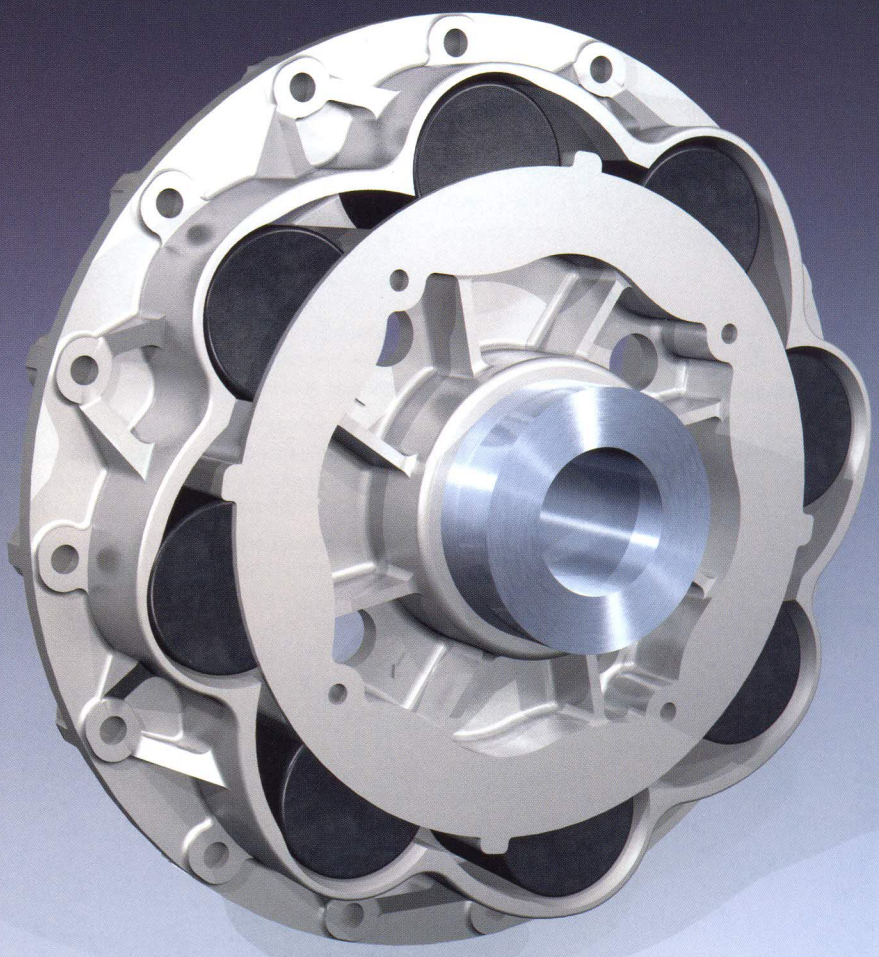

CENTA

Power Transmission
Leading by innovation

Каталог CF-RS-RUS-04-04

CENTAFLEX®-R

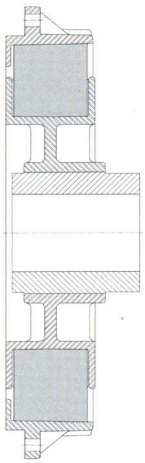

Конструкция

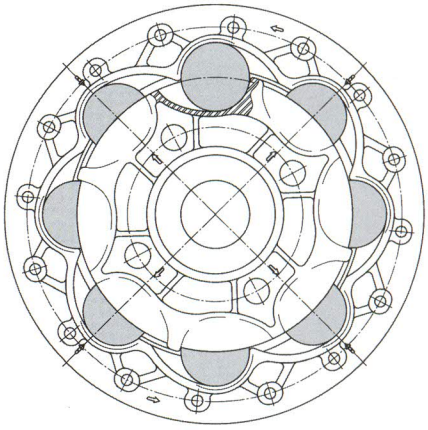

CF-R – это простая, прочная роликовая муфта с прогрессивно-нелинейной характеристикой. Идеально подходит для приводов катеров, т. к. благодаря небольшой жесткости при незначительном вращающем моменте (и мощности) крутильные колебания поддерживаются на уровне ниже частоты вращения на холостом ходу и, тем самым, подавляется дребезжание и шум в приводе.

Этот тип муфт также широко применяется в различных областях промышленности.

Ролики CENTALAN, в отличие от вулканизированных муфт, работает только на сжатие, что обеспечивает преимущество более высокой надежности. Контур, в котором перемещаются ролики, был разработан на основе тщательного компьютерного моделирования, анализа методом конечных элементов и стендовых испытаний.

Важнейшие характеристики и преимущества:

- Прогрессивно-нелинейная характеристика, с небольшой жесткостью и повышенной, но умеренной жесткостью при большом вращающем моменте.
- Надежность от прокручивания
- Простота, надежность, отсутствие вулканизации, резиновые элементы работают только на сжатие.
- Специально разработанный, термостойкий эластомер CENTALAN с высокой степенью демпфирования, может применяться при высоких температурах окружающей среды свыше 100°C (212°F).
- Для тяжелых условий эксплуатации мы рекомендуем использовать „HD"-ролики, которые также являются и маслостойкими.
- Для небольших редукторов со шлицевым профилем на входном валу возможно перемещение муфты в осевом направлении, поэтому на наружном фланце предусмотрена пластина, которая фиксирует муфту в осевом направлении.
- Надежно зарекомендовали себя в работе и допущены к эксплуатации сертификационными компаниями.
- Большая мощность потерь из-за интенсивной внутренней и наружной вентиляции
- Могут вставляться для монтажа в корпус
- Недорогие и удобные в обслуживании
- Защищены международными патентами
- Области применения: установленные на фланцах агрегаты или хорошо выверенные свободно стоящие агрегаты на жестких опорах
- CF-R представляет собой часть ряда судовых муфт от Centa-Antriebe, в который входят также 100000-кратно использующиеся муфты Centaflex-DS (двухступенчатые муфты) и известные серии CENTAX макс. с 500 кНм.

Технические данные

Размер	Допустимый вращающий момент в зависимости от условий эксплуатации T_K [кНм]:			Макс. вращающий момент*	Маховик	Макс. частота вращения
Centaflex-R	pleasure*	intermediate	continuous	T_{Kmax} [kNm]	SAE J620	[мин⁻¹]
94	0,25	0,20	0,17	0,75	6,5 - 165 and special	5000
114	0,70	0,56	0,49	2,10	11,5 - 290	4000
134	1,00	0,80	0,70	3,00	11,5 - 290	4000
136	1,60	1,25	1,11	4,80	11,5 - 290	4000
216	3,15	2,50	2,20	9,40	11,5 - 290 14 - 355	3500 3000
268	4,25	3,40	3,00	12,50	14 - 355	3000
318	6,30	5,00	4,40	19,00	14 - 355 18 - 460	3000 2600
420	10,00	8,00	7,00	30,00	18 - 460 21 - 530	2600 2300
520	15,00	12,00	10,50	45,00	18 - 460 21 - 530	2600 2300
	*Доп. вращающий момент T_{KN} для „pleasure duty" – номинальный вращающий момент муфты.			*Макс. вращающий момент для кратковременного режима работы	Предлагаются другие размеры маховиков	При более высокой частоте вращения обратиться к нам

В данной таблице приведены необходимые для муфты технические данные, основанные на номинальном вращающем моменте и мощности двигателя. Мы можем предоставить подробные данные для выполнения анализа крутильных колебаний. Запросите у нас технический паспорт D26-003

Ответственность за обеспечение совместимости по крутильным колебаниям
Ответственность за обеспечение совместимости по крутильным колебаниям всей трансмиссии несет конечный заказчик.
Компания CENTA не несет никакой ответственности за шумы в редукторе или повреждения муфты, вызванные крутильными колебаниями.
Компания CENTA рекомендует выполнить расчет крутильных колебаний для всего узла, прежде чем ввести его в эксплуатацию. Подобный анализ крутильных колебаний может быть выполнен изготовителем двигателя, инженерными бюро, сертификационными компаниями или фирмой CENTA.

Ответственность за размеры
Монтажные размеры муфт на стороне маховика основываются на SAE J620 и DIN 6281. Ответственность за соблюдение и соответствие несет монтажник приводного узла. Компания CENTA не несет никакой ответственности за неисправности между муфтой и маховиком или редуктором, а также за ущерб, вызванный ими.

Мы оставляем за собой право на изменение размеров, технических данных и конструкции; вся информация, указанная в данном каталоге, является необязательной. Если Вы планируете муфту, обратитесь к нам за обязательными монтажными чертежами и данными.

CENTAFLEX®-R

Размеры

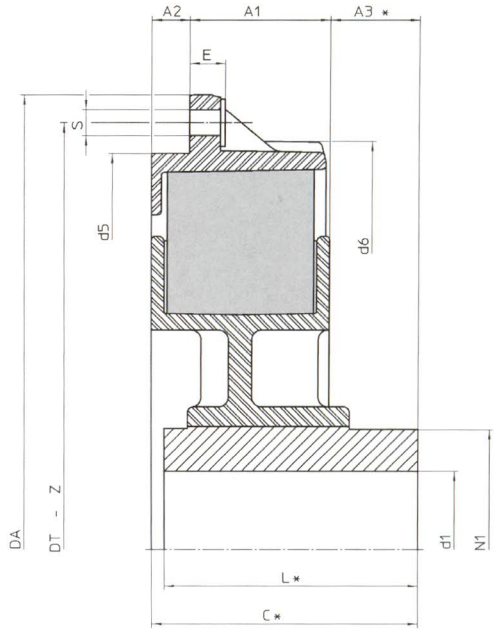

CF-R Размер	d1 мин.-макс.	N_1	L*	A_1	A_2	A_3	C*	E	d_5	d_6	SAE J620	S	Z	D_A	D_T	Вес [кг]	Код заказа
94	31,75	50	42	32	10	1	36	7,2	148	150	6,5 - 165	9	6x60°	215,9	200	2,4	CF-R-94-06-00000-HR
114	20 - 40	50	47	22,5	24,5	-	47	7,2	208	208	11,5 - 290	11	8x45°	352,4	333,4	3,9	CF-R-114-011-00000-HR
134	30 - 50	70	46	25	22	3	50	11,2	245	245	11,5 - 290	11	8x45°	352,4	333,4	5,5	CF-R-134-011-00000-HR
136	30 - 50	70	46	25	22	3	50	11,2	245	245	11,5 - 290	11	8x45°	352,4	333,4	5,5	CF-R-136-011-00000-HR
216	40 - 60	95	116	50,5	23,5	57	116	16,5	314	313	11,5 - 290 14 - 355	11 13	8x45° 8x45°	352,4 466,7	333,4 438,2	18 19,5	CF-R-216-011-00000-HR CF-R-216-014-00000-HR
268	50 - 90	125	123	47	21	61	130,3	17	409	409	14 - 355	13	8x45°	466,7	438,2	23	CF-R-268-014-00000-HR
318	50 - 90	125	123	68	21	65	155,3	17	409	409	14 - 355 18 - 460	13 17	16x22,5° 12x30°	466,7 571,5	438,2 542,9	25 27	CF-R-318-014-00000-HR CF-R-318-018-00000-HR
420	50 - 115	160	162	90 68	- 22	58	149	36 14	498	511	18 - 460 21 - 530	17 17	12x30° 12x30°	571,5 673,1	542,9 641,4	44 47	CF-R-420-018-00000-HR CF-R-420-021-00000-HR
520	50 - 130	180	194	130	-	56	187	40 50	-	511	18 - 460 21 - 530	17 17	12x30° 24x15°	571,5 673,1	542,9 641,4	48 52	CF-R-520-018-00000-HR CF-R-520-021-00000-HR

* Длины C и L могут быть уменьшены.

Исполнения

Стандартные фланцевые исполнения базируются на маховиках SAE J620c, но, по запросу, предлагаются также и специальные исполнения.

Возможны любые соединения валов, т. к. втулки могут быть изготовлены из высокопрочной стали, с профилем, цилиндрическим отверстием или также с пресс-масленкой. Подробные чертежи для всех наиболее распространенных приводных комбинаций предлагаются по запросу.

Могут применяться неподвижные или подвижные профилированные входные валы, т. к. муфта ведется в осевом направлении, благодаря чему воспринимаются возможные осевые усилия. Оба исполнения имеют одинаковые наружные размеры.

Муфты вращаются в направлении, основанном на вращении против часовой стрелки (при взгляде на маховик). Размеры 420 и 520 с вращением по часовой стрелке по запросу. Если не желательно, фиксатор от прокручивания может быть очень легко удален.

Примеры применения:

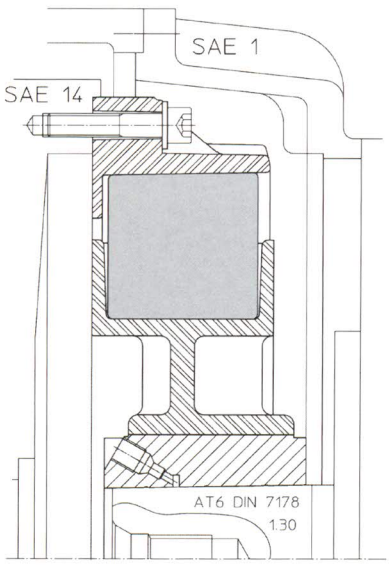

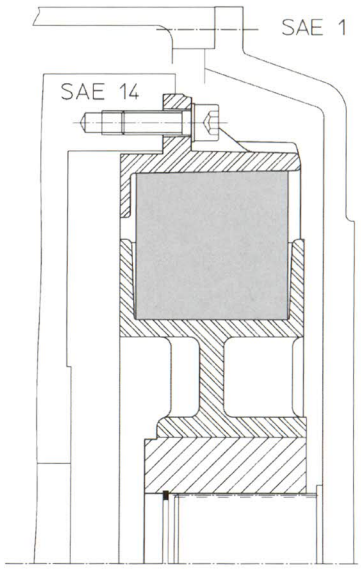

Авторское право на данную техническую документацию принадлежит компании CENTA Antriebe Kirschey GmbH
CENTAX® и CENTAFLEX® являются зарегистрированными торговыми знаками фирмы CENTA Antriebe

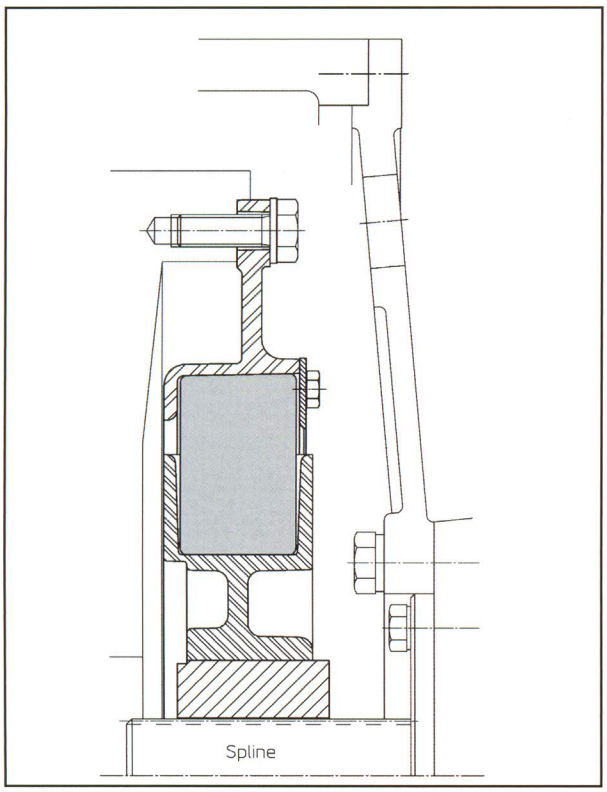

В небольших редукторах с входным валом с зубчатым зацеплением муфта не удерживается в осевом направлении, поэтому требуется стальная плита для фиксации.

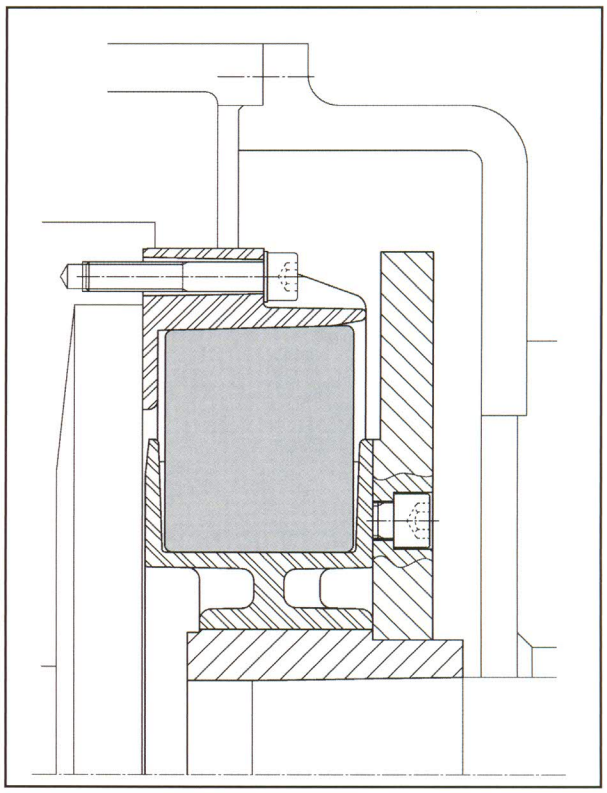

Если из-за положения крутильных колебаний требуется, может быть добавлена дополнительная масса.

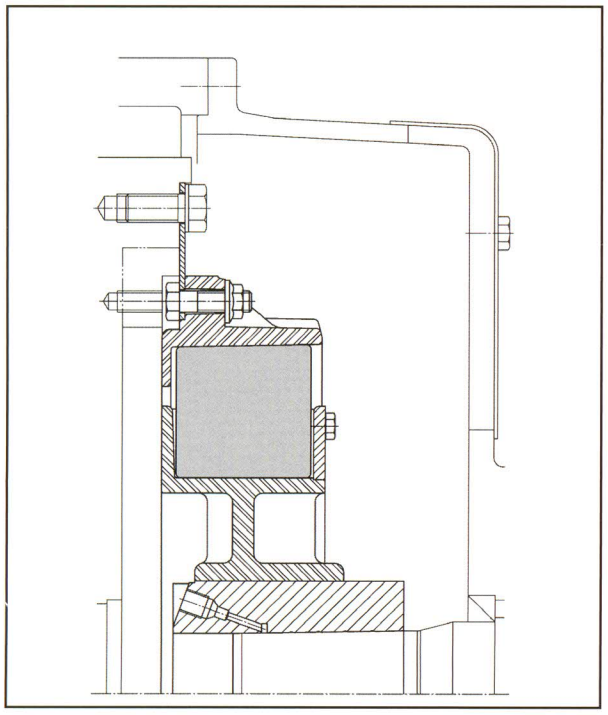

Исполнение муфты для замены роликов, нормальных условий эксплуатации. Это исполнение подходит также для свободно стоящих, не соединенных фланцами редукторов. Предпосылкой является установка двигателя на неподвижных опорах и его хорошая выверка.

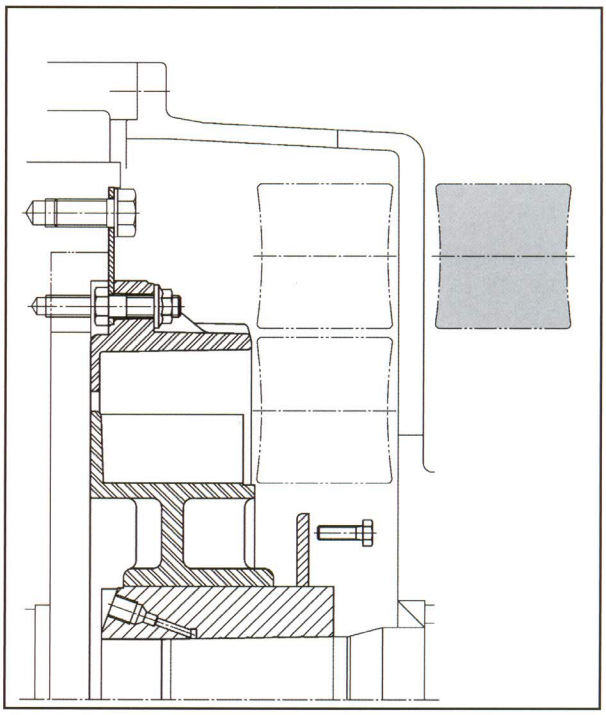

Боковая пластина на выходной втулке может быть также навинчена в качестве альтернативы для демонтажа. Это исполнение позволяет очень простой и легкий монтаж и демонтаж резиновых роликов, как во свободно стоящих, так и в соединенных фланцами редукторов, причем SAE-корпус в соединенных фланцами редукторе должен обеспечивать достаточно место и соответствующие отверстия. Возможно необходимые промежуточные кольца для SAE-корпуса также могут быть поставлены фирмой CENTA по заказу.

CENTA – комплектная программа инновационных эластичных муфт и шарнирных валов для всех типов судовых приводов.

Муфты CENTA для соединенных фланцами редукторов:

CENTAMAX-S
Дисковая муфта с линейной характеристикой
T = 0,25 - 40 кНм

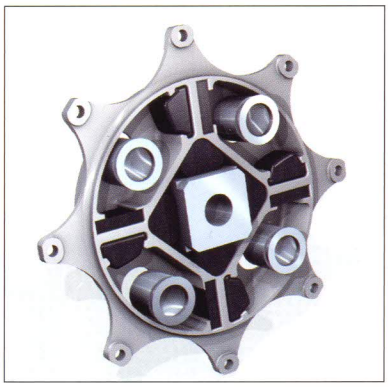

CENTAFLEX-DS
Двухступенчатая муфта с прогрессивно-нелинейной характеристикой
T = 0,25 - 2 кНм

CENTAFLEX-R
Роликовая муфта с прогрессивно-нелинейной характеристикой
T = 0,25 - 15 кНм

Муфты CENTA для свободно установленных редукторов – близко друг с другом

CENTAMAX-B
для небольшого смещения
T = 0,25 - 20 кНм

CENTAX-N
для умеренного смещения
T = 1,1 - 25 кНм

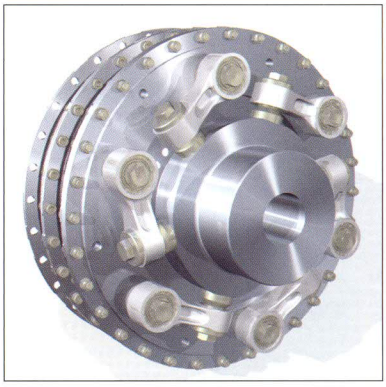

CENTAX-L
для значительного смещения
T = 2 - 90 кНм

Муфты CENTA для установленных на удалении редукторов, V-приводов, кормовых приводов и судовых водометов

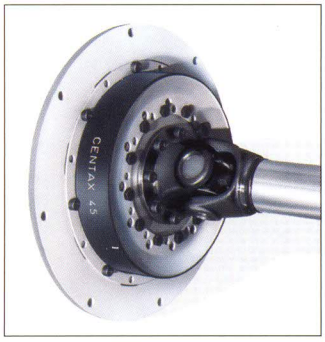

CENTAX-V
Предвключенная муфта для шарнирных валов
T = 0,2 - 50 кНм

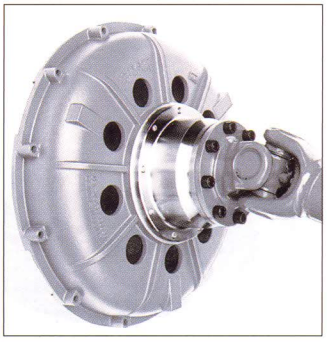

CENTA-FH Корпус фланцевого подшипника с эластичной муфтой для шарнирных валов
T = 1 - 20 кНм

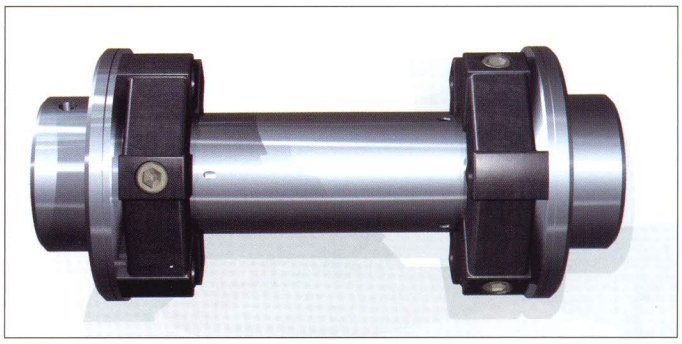

CENTAFLEX-A-G/A-GZ/A-GS Крутильно-упругие эластичные шарнирные валы для угла 2° на элемент
T = 0,1 - 14 кНм

Компания CENTA поставляет также эластичные муфты любого рода и легковесные стальные или углепластиковые валы – с упором гребного винта и без него – для установки между приводом и гребным винтом или водометом.

Муфты CENTA для свободно установленных редукторов, высокие номинальные вращающие моменты

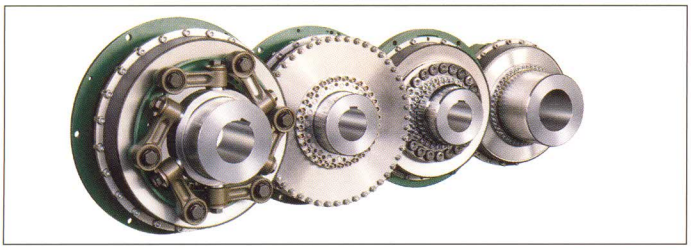

CENTAX - L - G - B - DP
Компания CENTA предлагает полную прогрессивную производственную программу муфт и шарнирных валов для крупных катеров и судов, до 650 кНм.

CENTA

CENTA ANTRIEBE Kirschey GmbH

D-42755 Haan P.O.B 11 25 Bergische Strasse 7
Телефон: ++49-21 29-9 12-0 Fax: ++49-21 29-27 90
e-mail: centa@centa.de http://www.centa.de

CENTA Australia

CENTA China

CENTA Denmark

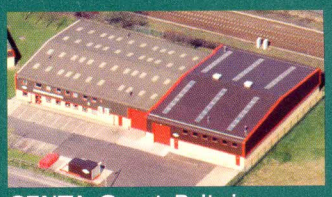
CENTA Great Britain

CENTA Italy

CENTA Headquarters Germany

CENTA Netherlands

CENTA Norway

CENTA Sweden

CENTA Singapore

CENTA USA

International service

Subsidiaries

Australia
CENTA Transmissions Pty. Ltd.
P.O. Box 6245
South Windsor, NSW 2756

Austria
Hainzl Industriesysteme GmbH
Industriezeile 56
A-4040 Linz

Belgium
Caldic Techniek Belgium N.V.
Tollaan 73
B-1932 Sint-Stevens-Woluwe

Brazil
CENTA Transmissoes Ltda.
Rua Josè Américo
Cançado Bahia 199
Cidade Industrial
32.210-130 Contagem MG

Canada
CENTA CORP.
815 Blackhawk Drive
Westmont, IL 60559, USA

Chile
Comercial TGC Ltda.
Calle Dr. M. Barros Borgoño 255-263
Casilla 16.800 (P.O. Box)
Santiago-Providencia

China
CENTA MP (Shanghai) Co., Ltd
D3-1F , No. 479 Chundong Road
Xingzhuang Industry Park
Shanghai, 201108

Denmark
CENTA Transmissioner A/S
A.C. Illums Vej 5
DK-8600 Silkeborg

Egypt
Hydraulic Misr
P.O. Box 418
Tenth of Ramadan City

Finland
Movetec Oy
Hannuksentie 1
FIN-02270 ESPOO

France
Prud'Homme
Transmissions
66 Rue des St. Denis
B.P. 73
F-93302 Aubervilliers Cedex

Germany
CENTA Antriebe
Kirschey GmbH
Bergische Str. 7
D-42781 Haan

Great Britain
CENTA Transmissions Ltd.
Thackley Court,
Thackley Old Road,
Shipley, Bradford,
West Yorkshire, BD18 1BW

Greece

Industry:	*Marine:*
Kitko S.A.	Technava S.A.
1, Rodon St.	6,Loudovikou Sq.
17121 N.Smymi	18531 Piraeus
Athens	

Hong Kong/China
Foilborn Enterprise Ltd.
Unit A8-9, 13/F
Veristrong Industrial Centre
34-36 Au Pui Wan Street
Fotan, Shatin
N.T. Hong Kong

India
NENCO
National Engineering Company
J-225, M.I.D.C., Bhosari,
Pune - 411 026

Italy
CENTA Transmissioni Srl
Viale A. De Gasperi, 17/19
I-20020 Lainate (Mi)

Japan
Miki Pulley Co.Ltd.
1-39-7, Komatsubara
Zama-City, Kanagawa
JAPAN 228-857

Korea
Wooree MEK
#823, Ocean Tower
760-3 Woo 1 Dong
Haeundae-Gu, Busan

Mexico
CENTA CORP.
815 Blackhawk Drive
Westmont, IL 60559, USA

Netherlands
CENTA Netherland b.V.
Nijverheidsweg 4
NL-3251 LP Stellendam

New Zealand
Brevini Ltd.
9 Bishop Croke Place
East Tamaki
PO Box 58-418 - Greenmount
NZ-Auckland

Norway
CENTA transmisjoner A.S.
P.O.B. 1551
N-3206 Sandefjord

Poland
IOW Trade
Sp.z.o.o.
ul. Zwolenska 17
04-761 Warszawa

Portugal
PINHOL Import Dep.
Avenida 24 de Julho, 174
P - LISBOA 1350

Singapore
CENTA TRANSMISSIONS
FAR EAST PTE LTD
51 Bukit Batok Crescent
#05-24 Unity Centre
Singapore 658077

South Africa
Entramarc (PTY) Ltd.
P.O. Box 69189
2021 Bryanston
ZA - Transvaal

Spain
Herrekor S.A.
Zamoka Lantegialdea
Oialume Bidea 25, Barrio Ergobia
ES-20116 Astigarraga-Gipuzkoa

Sweden
CENTA Transmission Sweden AB
Metalgatan 21A
S-26272 Ängelholm

Switzerland
HAWE – Hydratec AG
Chamerstrasse 172
CH-6300 Zug

Taiwan
ACE Pillar Trading Co., Ltd.
No. 2 Lane 61, Sec. 1.
Kuanfu Road, San-Chung City, R.O.C.
Taipei

Turkey

Industry:	*Marine:*
FIBA Makina	HATKO Teknik
Sanayi ve Ticaret	DON. MUM.
LTD.STI.	TIC A.S.
Ahievran caddesi	Acisu Sok. Taslik
No:18/1 D:43	34357 Besiktas-
Ostim/Ankara	Istanbul

USA
CENTA CORP.
815 Blackhawk Drive
Westmont, IL 60559

CENTA Antriebe is also represented in:
Bulgaria, Czech Republic, Hungaria, Romania and further countries.

Address data are subject to change. Find our up-to-date address database at www.centa.info/contact

CENTA

CENTA ANTRIEBE
Kirschey GmbH

D-42755 Haan P.O.B 11 25
tel.: ++49-2129-912-0
e-mail: centa@centa.de

Bergische Strasse 7
Fax: ++49-2129-2790
http://www.centa.de